LW95万能转换开关

1 适用范围

LW95系列船用万能转换开关是LW5系列万能转换开关的船用派生产品。供安装船舶或近海移动式钻进装置上，在交流50Hz或60Hz，电压至550V、直流电压至380V的电路中转换电气控制线路。例如电磁线圈，电气测量仪表，伺服电动机等。也可用于其它冲振的场所。

符合标准：符合GB14048.5-93

2 型号及其含义

2.1 主令控制用时型号

LW 9 5-16 □ □/□

- 接触系统节数主令控制1～16节共16种
- 直接控制异步电动机用2，3，4，6节，共4种
- 操作图编号
- 特征代号(见表2)
- 约定发热电流
- 设计序号
- 船用
- 万能转换开关

3 主要技术参数(见表1)

表1

项目	AC-15			DC-13 双断点			DC-13 四断点		
工作电压(V)	550	380	220	440	220	110	440	220	110
工作电流(A)	2	2.6	4.6	0.14	0.27	0.55	0.2	0.41	0.82
绝缘电压(V)	550								
发热电流(A)	16								
电寿命(次)	20×10^4								
机械寿命(次)	100×10^4								

4 按操作方式与操动器位置组合分类

表2

使用类别	操作方式代号	操作手柄位置											
自复型	A						0° ←	45°					
	B					45° →	0° ←	45°					
定位型	C						0°	45°					
	D					45°	0°	45°					
	E					45°	0°	45°	90°				
	F				90°	45°	0°	45°	90°				
	G				90°	45°	0°	45°	90°	135°			
	H			135°	90°	45°	0°	45°	90°	135°			
	I			135°	90°	45°	0°	45°	90°	135°	180°		
	J		120°	90°	60°	30°	0°	30°	60°	90°	120°		
	K		120°	90°	60°	30°	0°	30°	60°	90°	120°	150°	
	L	150°	120°	90°	60°	30°	0°	30°	60°	90°	120°	150°	
	M	150°	120°	90°	60°	30°	0°	30°	60°	90°	120°	150°	180°
	N						45°	45°					
	P					90°	0°	90°					
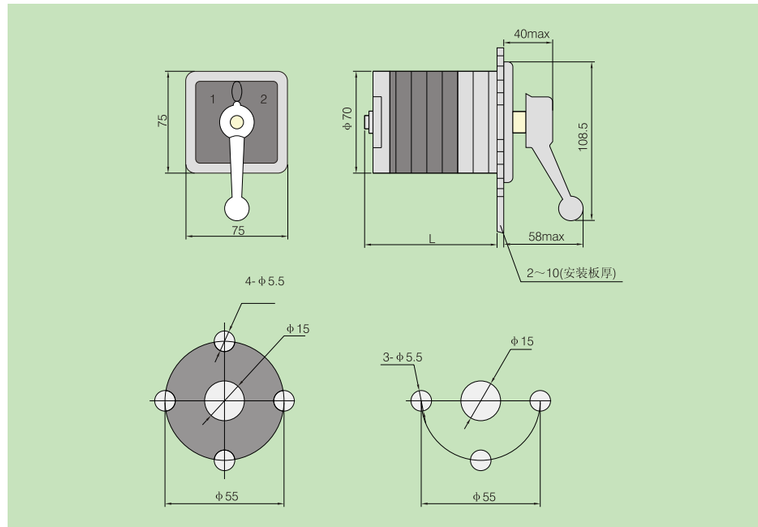
5 外形及安装尺寸